ASPHERICAL MICROLENS ARRAY

非球面マイクロレンズアレイ

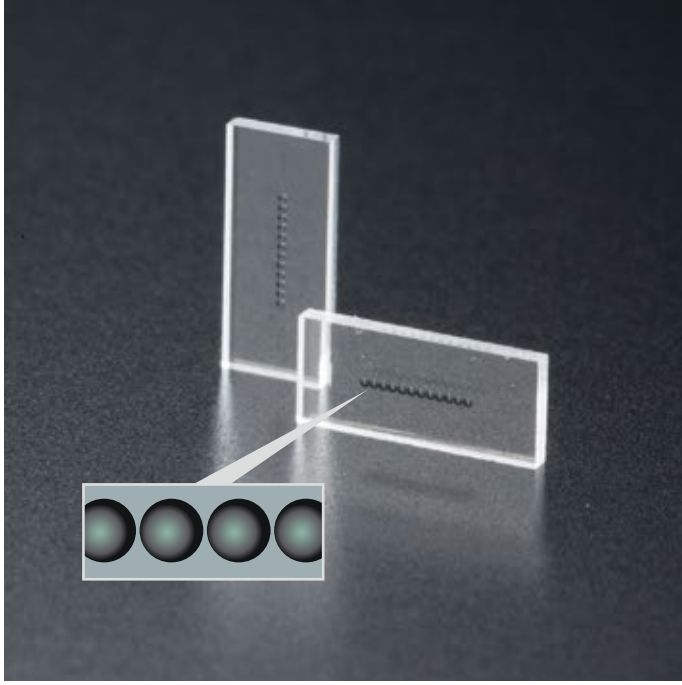

ガラスモールド技術により微細な非球面レンズを高精度に配列した多チャンネル光結合用光学素子です。Fiber、VCSEL、PD、PIC周辺のコリメーション・カップリング用途に向けに、ご要望の形状、レンズ配置、波長、ARコートを含めたカスタム設計に対応します。

使用用途	通信用コリメータレンズ 通信用カップリングレンズ LD集光光学系

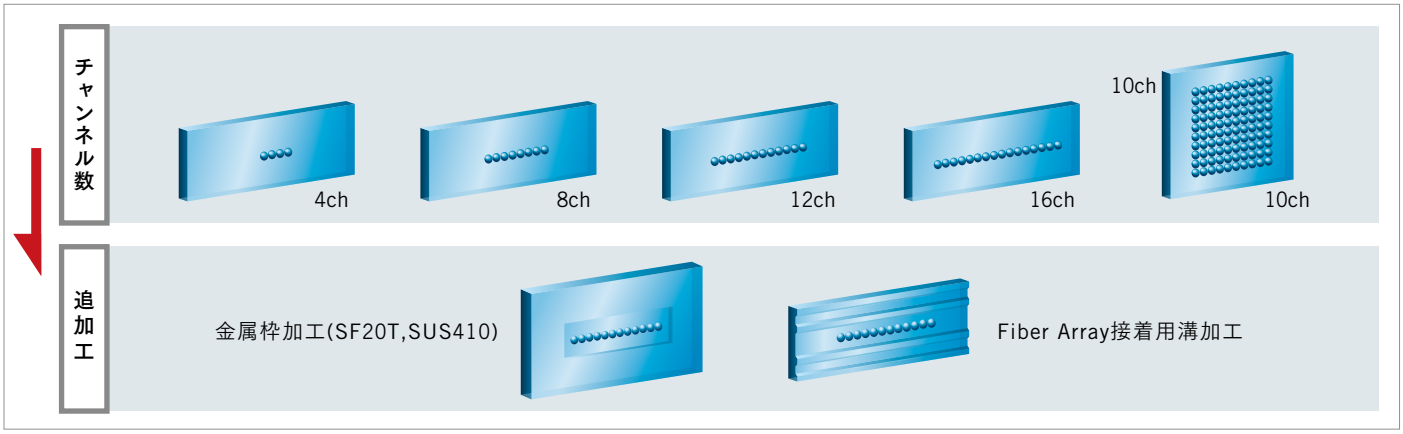

FF用(Fiber to Fiber)

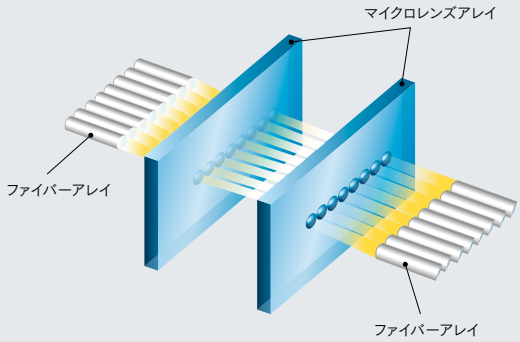

VF用(VCSEL to Fiber)

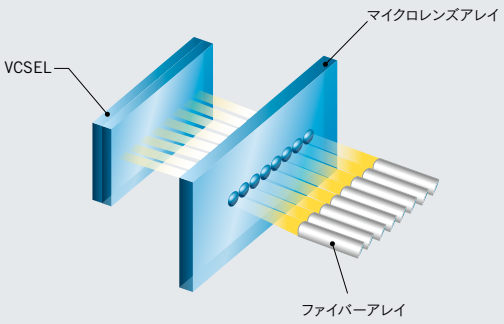

仕様

全体のサイズ	～□30mm
レンズの厚さ	0.3mm以上
レンズ数	ご相談
レンズピッチ誤差	1μm以下
レンズ最小曲率半径	150μm以上
レンズ最大傾斜角	40°
レンズ面形状精度	P-V=1μm以下
面粗さ	Ra0.030μm

●仕様内でのオーダーメイドを承ります

サンプル仕様

項目	コリメータ用		LD結合用
設計波長	1550nm	1550nm	850nm
焦点距離	0.6mm	0.35mm	0.22mm
開口数NA	0.18	0.14	0.3x0.2
レンズピッチ	250μm	127μm	250μm
レンズ数	12	40	12
レンズ直径	240μm	125μm	240μm
レンズ厚さ	0.6mm	0.76mm	0.55mm
レンズザグ	25μm	10μm	38μm

●サンプル(有償)につきましては、お気軽にお問い合わせください